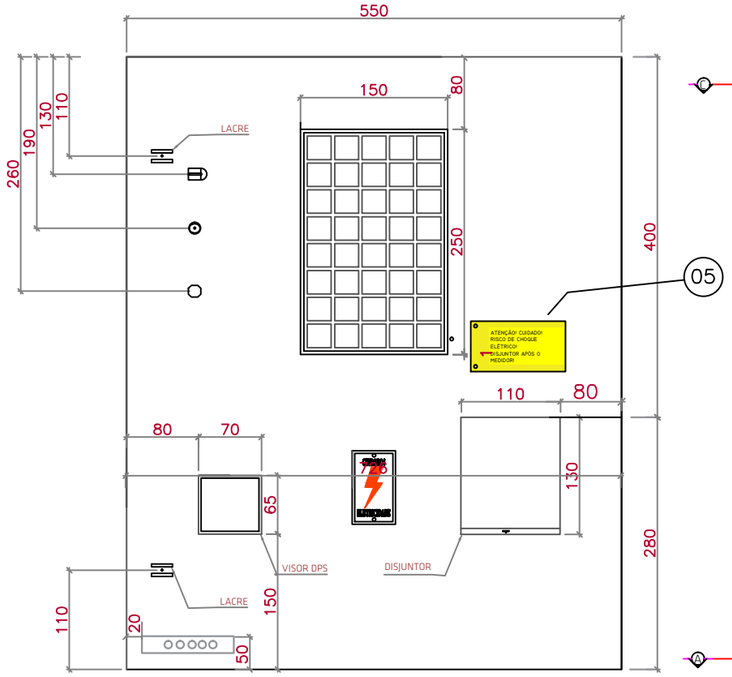

VISTA FRONTAL

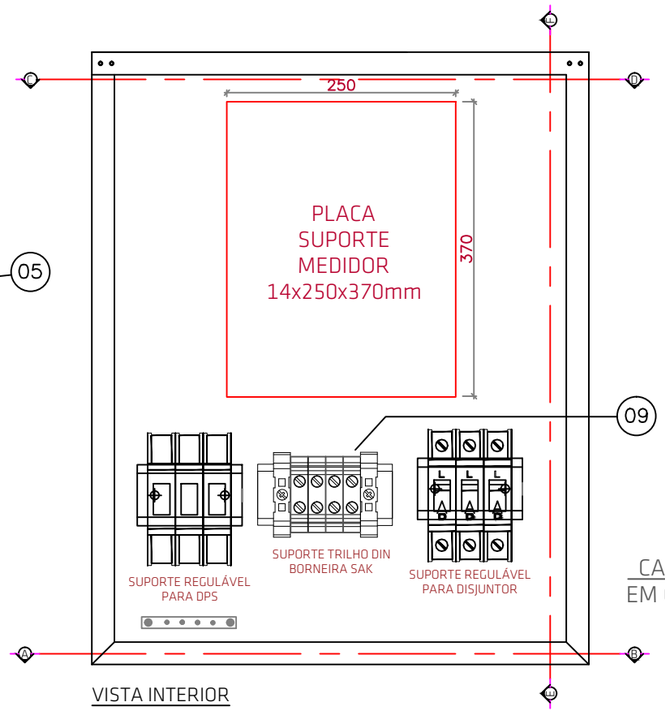

VISTA INTERIOR

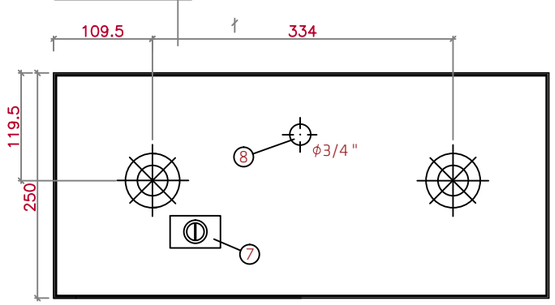

CORTE AB

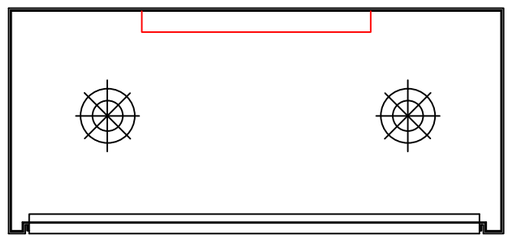

CORTE CD

VISTA LATERAL
QUADRO DE MEDIÇÃO

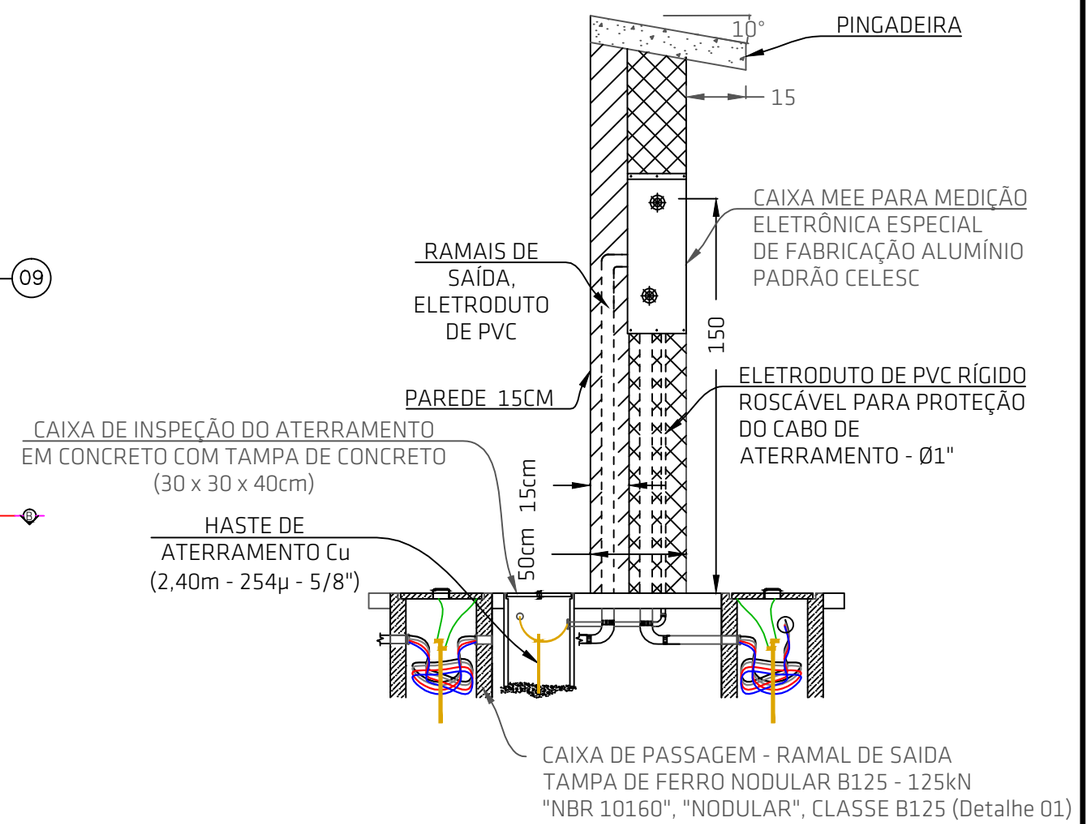

MEE - CAIXA PARA MEDIDOR ELETRÔNICO ESPECIAL

QUADRO DE MEDIÇÃO

SOLEER
ENGENHARIA ELÉTRICA E SOLAR
Rua João José Guimarães, 795, Centro, Sombrio - SC
CNPJ:39.304.431/0001-55 | (48) 99640-1845
contato@soleer.eng.br | www.soleer.eng.br

PROJETO:
Projeto de Entrada de Energia - BT

CONTEÚDO:
Vista Caixa de Medição / Vista Lateral Entrada

DATA: 30/OUT/21

ESC: S/E

RESPONSÁVEL TÉCNICO:
Giuseppe Milanez Marcello
Engº Eletricista | Engº de Segurança do Trabalho
CREA-SC 133604-8

PROPRIETÁRIO(A):
Prefeitura Municipal de Maracajá
CNPJ: 82.915.026/0001-24

ENDEREÇO DA OBRA:
Rua Antônio Manoel Rocha, S/N, Espigão Grande, Maracajá-SC.

PRANCHA: 04/05